マシニングセンタ用 高圧洗浄ツール PAT.P

Boost Master BMA

NT TOOL CORPORATION

マシニングセンタ用
高圧洗浄ツール PAT.P

Boost Master BMA

クーラントを増圧、噴射。ATC可能な高圧洗浄ツール。

- **切屑を狙い撃ち除去**
  φ7深さ100㎜穴底の切屑を0.5秒で除去
- **工程集約、作業改善を実現**
  高圧洗浄機レス化、遊休設備の活用
- **省エネ、省スペースを実現**
  機外高圧ポンプ、冷却装置不要

メカニズム

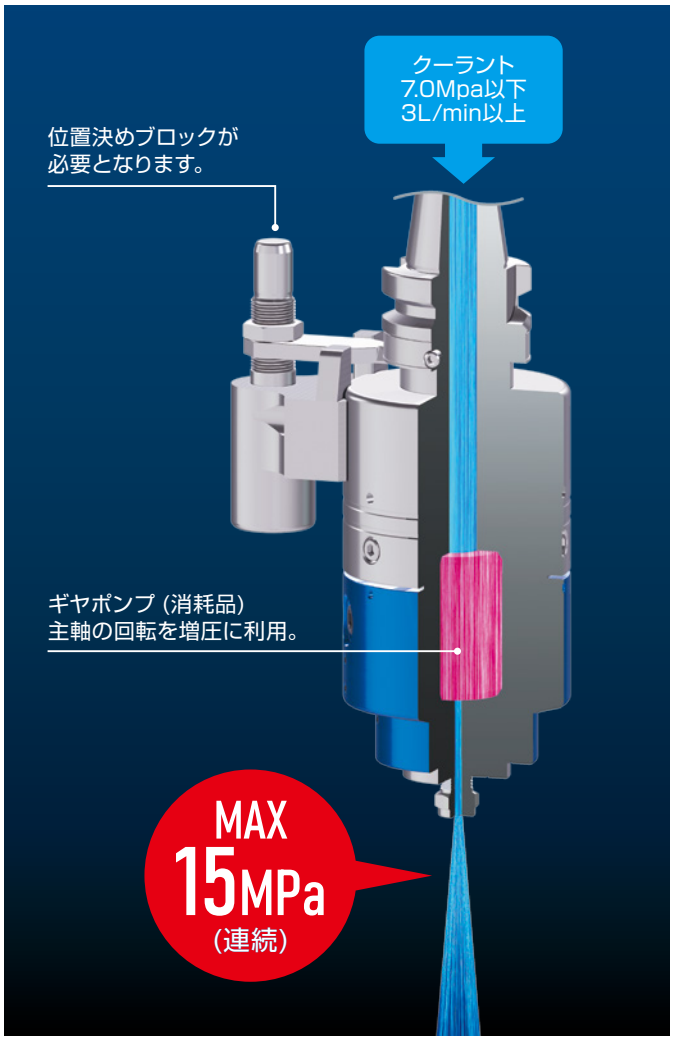

仕様

推奨使用環境

入力（M/C出力）	推奨使用回転数	6,000min^{-1}
	クーラントろ過フィルタ	10μm以下推奨

- オイルスキマー等の油分除去装置付き設備を推奨します。
- 切削時に細かな粉塵が発生する材質には使用しないでください。（石英ガラス、セラミック、マグネシウム、カーボン、グラファイト等）細かな粉塵が発生する環境で使用すると製品寿命が著しく低下する場合があります。

仕様（標準スペック）

入力（M/C出力）	クーラント入力圧	7.0MPa以下
	クーラント流入量	3ℓ/min以上
	クーラント温度	40℃以下
出力	最大クーラント吐出圧	15MPa
	吐出流量（15MPa時）	1.23ℓ/min
	標準ノズル孔径	0.4mm
その他	使用クーラント	水溶性限定（希釈濃度10%以下）

主軸回転数とクーラント吐出圧力の相関

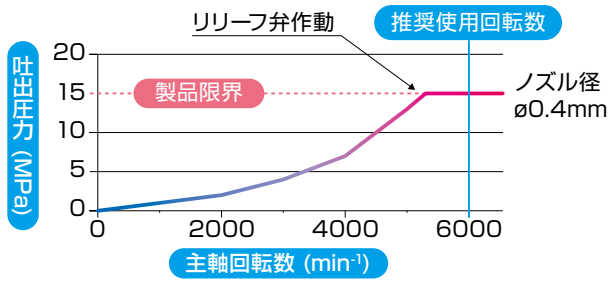

効果事例 ①

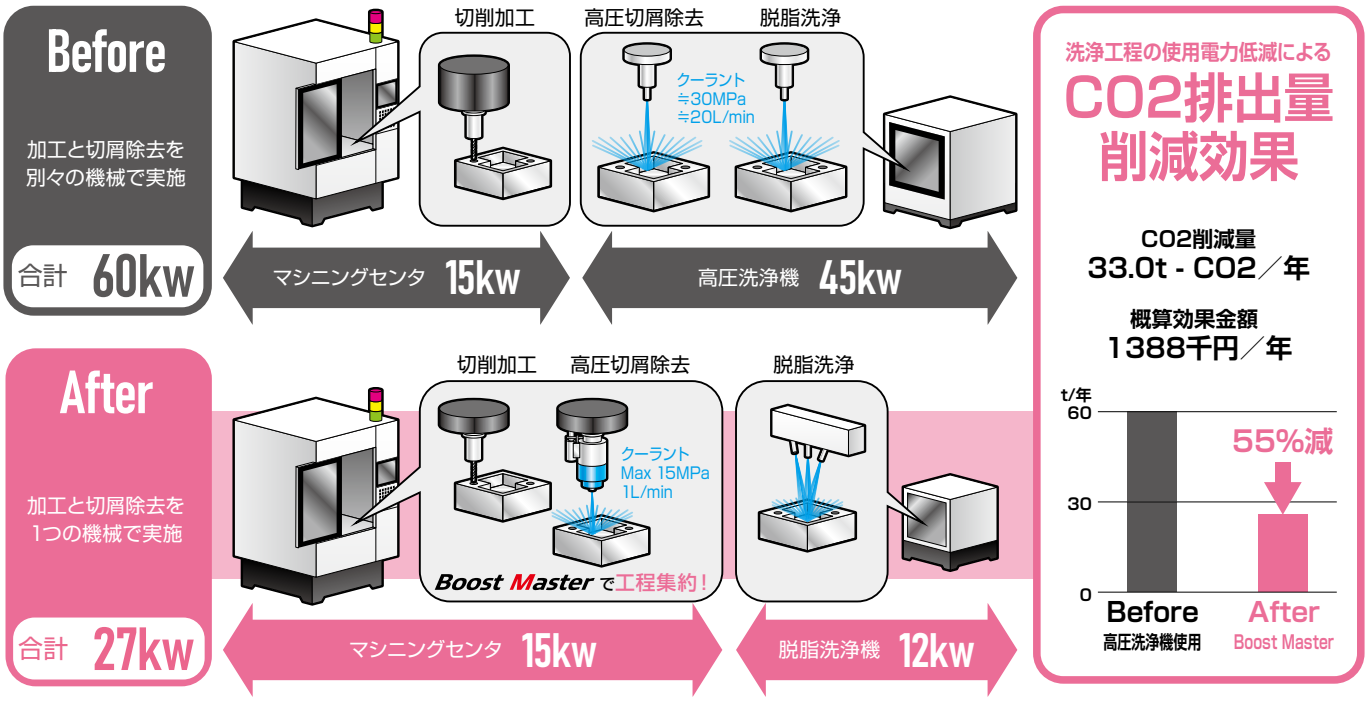

効果事例 ②

交差穴の切屑除去を
手作業から加工工程内に集約

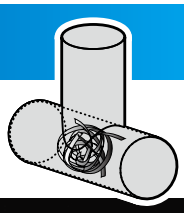

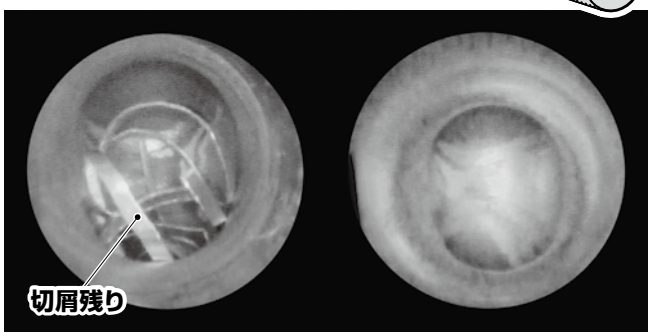

Before　　After

効果事例 ③

止まりタップ穴の切屑除去を
手作業から加工工程内に集約

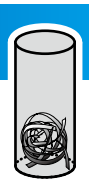

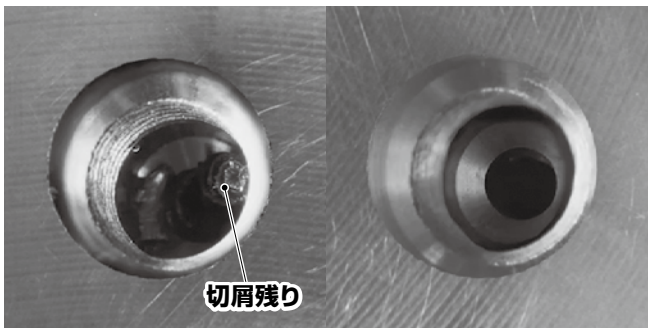

Before　　After

90°ノズル

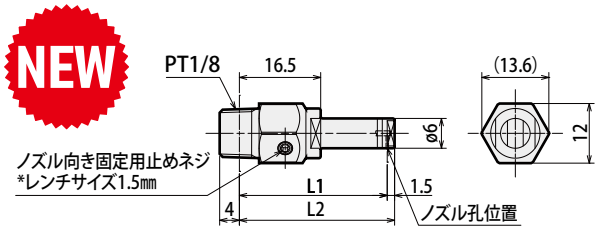

商品コード	型式	L	L1	L2	ノズル孔径	スパナ巾
2974 00102301	**BMA-NOZZLE-L30-A90**	(193)	30	31.5	φ0.5	12
2974 00102801	**BMA-NOZZLE-L80-A90**	(243)	80	81.5	φ0.5	12

交換用ポンプユニット

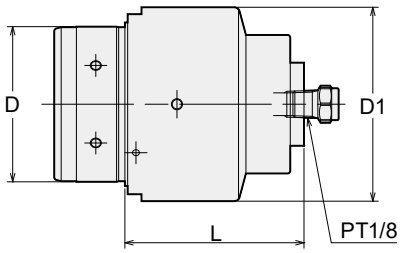

商品コード	型式	D	D1	L	ノズル孔径
2974 00101001	**BMA-GP-1**	56	70	64.5	0.4

ポンプユニットは消耗品です。必要に応じ交換用ポンプユニットをご利用ください。

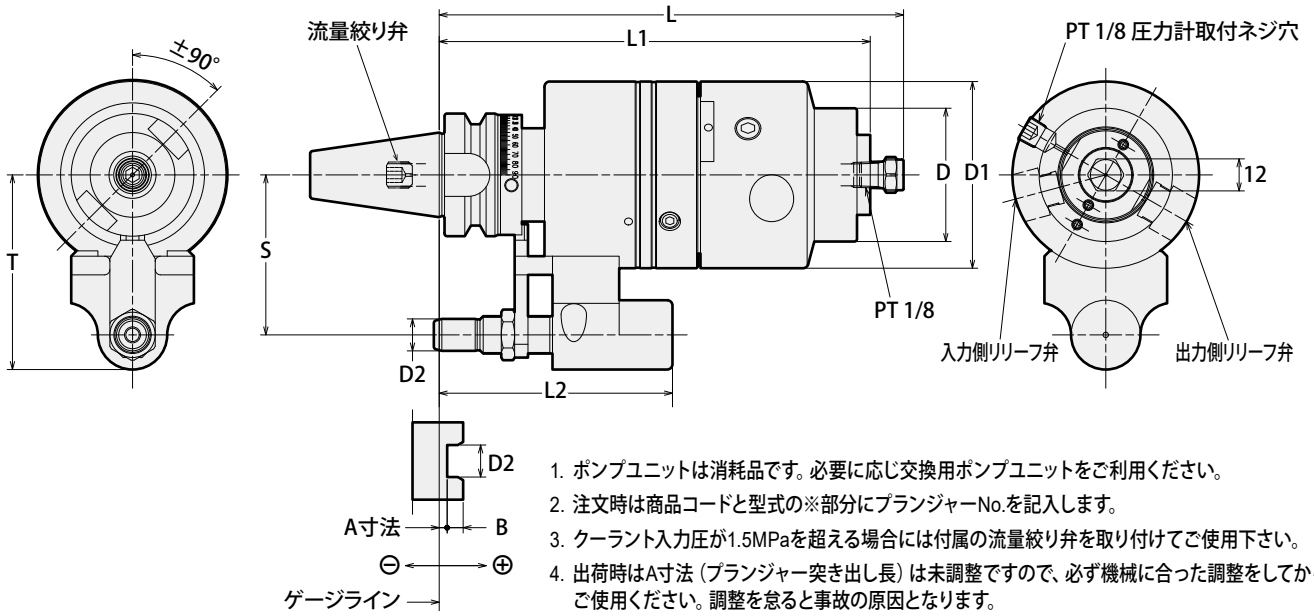

1. ポンプユニットは消耗品です。必要に応じ交換用ポンプユニットをご利用ください。
2. 注文時は商品コードと型式の※部分にプランジャーNo.を記入します。
3. クーラント入力圧が1.5MPaを超える場合には付属の流量絞り弁を取り付けてご使用下さい。
4. 出荷時はA寸法（プランジャー突き出し長）は未調整ですので、必ず機械に合った調整をしてからご使用ください。調整を怠ると事故の原因となります。

BT シャンク		WBT シャンク											
商品コード	型式	商品コード	型式	D	D1	D2	L	L1	L2	S	T	B	標準ノズル孔径	kg
2970 0011162 ※	BT30-BMA-162- ※	3380 0011162 ※	WBT30-BMA-162- ※	50	70	12	(174)	162	88	60	73	9	0.4	2.5
2970 0013168 ※	BT40-BMA-168- ※	3380 0013168 ※	WBT40-BMA-168- ※	50	70	18	(179)	168	106	65	81	9	0.4	3.1
2970 0015177 ※	BT50-BMA-177- ※	3380 0015177 ※	WBT50-BMA-177- ※	50	70	18	(188)	177	115	80	96	9	0.4	5.5

取付け寸法Aに対するプランジャー選定表

シャンク	プランジャーNo.				
	1	2	3	4	5
BT30, WBT30	+9 ~ -0.9	-1 ~ -10.9	—	—	—
BT40, WBT40	+20 ~ +10.1	+10 ~ +0.1	0 ~ -9.9	-10 ~ -19.9	-20 ~ -29.9
BT50, WBT50	+28 ~ +18.1	+18 ~ +8.1	+8 ~ -1.9	-2 ~ -11.9	-12 ~ -21.9

ご注文例

BT30 - BMA-162 - 1

シャンクサイズ　プランジャー No.

HSK・A シャンク											
商品コード	型式	D	D1	D2	L	L1	L2	S	T	B	標準ノズル孔径	kg
5940 1410165 ※	HSK 50A - BMA - 165 - ※	50	70	12	(177)	165	91	50	63	9	0.4	2.5
5940 7510166 ※	HSK 63A - BMA - 166 - ※	50	70	18	(178)	166	105	65	81	9	0.4	2.7
5940 7710167 ※	HSK100A - BMA - 167 - ※	50	70	18	(178)	167	105	80	96	9	0.4	4.1

• HSK63A、HSK100Aには標準でマニュアルクランプ穴が空いています。

取付け寸法Aに対するプランジャー選定表

シャンク	プランジャーNo.				
	1	2	3	4	5
HSK50A	+12 ~ +2.1	+2 ~ -7.9	—	—	—
HSK63A	+19 ~ +9.1	+9 ~ -0.9	-1 ~ -10.9	-11 ~ -20.9	-21 ~ -30.9
HSK100A	+22 ~ +12.1	+12 ~ +2.1	+2 ~ -7.9	-8 ~ -17.9	-18 ~ -27.9

ご注文例

HSK50A - BMA-165 - 1

シャンクサイズ　プランジャー No.

UTS シャンク											
商品コード	型式	D	D1	D2	L	L1	L2	S	T	B	ノズル孔径	kg
1470 2010174 ※	UTS6350-BMA-174- ※	50	70	18	(185)	174	112	65	81	9	0.4	3.2
1470 2110174 ※	UTS6350-BMA-174-H- ※											

取付け寸法Aに対するプランジャー選定表

シャンク	プランジャーNo.				
	1	2	3	4	5
UTS 6350 低圧用 UTS 6350 高圧用	+26 ~ +16.1	+16 ~ +6.1	+6 ~ -3.9	-4 ~ -13.9	-14 ~ -23.9

UTS シャンク部の許容クーラント圧は、低圧用：0 ~ 1.0MPa、
高圧用：1.1 ~ 7.0MPa となります。

ご注文例

低圧用：**UTS6350 - BMA-174 - 1**

高圧用：**UTS6350 - BMA-174 -H - 1**

シャンクサイズ　高圧用　プランジャー No.

加工の問題点をお知らせください。問題解決に向けて協力いたします。
テクノコール 0120-04-0102　テクノメール technomail@nttool.co.jp
エヌティーツール株式会社 www.nttool.com

エヌティーツール取扱店